TC-5000C2

2017-K001 No.3 2017/10/24

※	品番	部品ｺｰﾄﾞ	部品名	要数
	001	420645BGA	ﾓｰﾀｰｹｰｽ CP (1)	1
	A	420645BG0	ﾓｰﾀｰｹｰｽ	1
	B	420645AL0	ｽﾛｯﾄﾙﾊﾞﾙﾌﾞﾋﾟﾝ	1
	C	420645AD0	ｽﾛｯﾄﾙﾊﾞﾙﾌﾞﾌﾞｯｼｭ (ｸﾐﾀﾃﾖｳ)	1
	D	420645AT0	ｽﾛｯﾄﾙﾊﾞﾙﾌﾞｷｰ	1
	E	41000136B	ﾆｯﾌﾟﾙ(ｱﾐﾂｷ)	1
	F	136501006	ﾎﾟﾘｷｬｯﾌﾟ 3/4	1
	002	420645AA0	ｽﾛｯﾄﾙﾊﾞﾙﾌﾞ	1
	003	130301030	ｽﾅｯﾌﾟﾘﾝｸﾞ H-30	1
	004	130132230	ﾆｰﾄﾞﾙﾍﾞｱﾘﾝｸﾞ TA-223016	1
	005	134501016	Uﾅｯﾄ M16	1
	006	131301016	ｽﾌﾟﾘﾝｸﾞﾜｯｼｬｰ M16	1
	007	130802047	ｽﾛｯﾄﾙﾊﾞﾙﾌﾞｽﾌﾟﾘﾝｸﾞ	1
	008	420645AH0	ｽﾛｯﾄﾙﾊﾞﾙﾌﾞSP.ｼｰﾄ	1
	009	420645DDA	ｽﾛｯﾄﾙﾊﾞﾙﾌﾞﾊﾝﾄﾞﾙ CP	1
	A	420645DEA	T.V.ﾊﾝﾄﾞﾙA(ﾋﾟﾝﾂｷ)	1
	B	420645DJ0	T.V.ﾊﾝﾄﾞﾙ B(L)	1
	C	420645DL0	T.V.ﾊﾝﾄﾞﾙ B(R)	1
	D	131502031	ｽﾛｯﾄﾙﾊﾞﾙﾌﾞﾊﾝﾄﾞﾙﾎﾞﾙﾄ	2
	E	134401008	ﾛｯｶｸﾅｯﾄ M8(ｸﾛ)	2
	F	131301008	ｽﾌﾟﾘﾝｸﾞﾜｯｼｬｰ M 8	2
	012	420645CU0	ﾘﾐｯﾄｾｸﾀｰｷﾞｬ	1
	013	420645CV0	ﾘﾐｯﾄｾｸﾀｰｷﾞｬｼｬﾌﾄ	1
	014	130703025	ﾜﾘﾋﾟﾝ 3X25	2
	015	420645KTB	ｾﾌﾃｲｽﾄｯﾊﾟｰCP	1
	016	420725CA0	ﾘﾔｼﾘﾝﾀﾞｰｶﾊﾞｰ	1
	017	420725CC0	ﾘﾔｼﾘﾝﾀﾞｰｶﾊﾞｷｬｯﾌﾟ	1
	018	131706015	ﾛｯｶｸｱﾅｯｷﾎﾞﾙﾄ M6X15	6
	019	420725EH0	ﾌﾞﾚ - ｷﾋﾟ - ｽ	1
	020	130605035	ｽﾌﾟﾘﾝｸﾞﾋﾟﾝ 5X35	1
	021	420725EF0	ﾌﾞﾚｰｷﾋﾟｽﾄﾝ	1
	022	131101038	Oﾘﾝｸﾞ P-38	1
	023	130802049	ﾌﾞﾚｰｷSP	1
	024	136102050	ｼﾘﾝﾀﾞｰｶﾊﾞｰﾊﾟｯｷﾝ	1
	025	420645BT0	ｼﾘﾝﾀﾞｰ	1
	026	130606018	ｽﾌﾟﾘﾝｸﾞﾋﾟﾝ 6X18	1
	027	420645BP2	ﾛｰﾀ (ｼﾔﾌﾄｲﾂﾀｲｶﾞﾀ)	1
	028	137102003	ﾍﾞｰﾝ	8
	029	420645UKA	ﾍﾞｱﾘﾝｸﾞﾘﾝｸﾞCP	2
	030	420645BS0	ﾛｰﾀｰﾘﾝｸﾞ	2
	031	420655CFF	ﾌﾛﾝﾄｼﾘﾝﾀﾞｰｶﾊﾞｰ CP	1
	A	420655CF1	ﾌﾛﾝﾄｼﾘﾝﾀﾞｰｶﾊﾞｰ (ﾇｽﾐ ｲﾘ)	1
	B	420645CG0	ﾌﾛﾝﾄｼﾘﾝﾀﾞｶﾊﾞｰﾘﾝｸﾞ	1
	C	136302012	ｴﾚﾒﾝﾄ	1
	032	420655CT0	ﾌﾛﾝﾄｼﾘﾝﾀﾞｰｶﾊﾞｰｷｬｯﾌﾟ	1
	033	420655GQB	ﾛｰﾄﾞｷﾞｬﾍﾞｱﾘﾝｸﾞ CP	1
	A	130402001	ﾛｰﾗｰ 7,7X10,6	18
	B	420655CR0	ﾛｰﾗﾍﾞｱﾘﾝｸﾞｱｳﾄﾚｰｽ S	1
	C	420655CN0	ﾛｰﾗﾍﾞｱﾘﾝｸﾞｲﾝﾅｰｼｰﾄS A	1
	D	420655CP0	ﾛｰﾗﾍﾞｱﾘﾝｸﾞｲﾝﾅｰｼｰﾄS B	1
	037	131201008	ｵｲﾙｼｰﾙ ZF- 8	1
	038	420645CY1	ｵｲﾙﾌﾟﾗｸﾞ (ﾇｽﾐ ﾅｼ)	1
	039	131105006	Oﾘﾝｸﾞ 6227-6	1
	041	420655GGA	ｷﾞｬｻｲﾄﾞｶﾊﾞｰCP	1
	A	420655GG0	ｷﾞｬｻｲﾄﾞｶﾊﾞｰ	1
	B	420655CS0	ﾛｰﾗﾍﾞｱﾘﾝｸﾞｱｳﾀｰﾚｰｽ L	1
	C	420655CQ0	ﾛｰﾗﾍﾞｱﾘﾝｸﾞｲﾝﾅｼｰﾄL	1
	D	420655CL0	ﾛｰﾗﾍﾞｱﾘﾝｸﾞｱｳﾀｰｼｰﾄ L	1
	E	130402001	ﾛｰﾗｰ 7,7X10,6	22
	042	131201010	ｵｲﾙｼｰﾙ ZF-10	1
	050	420655GK0	ﾄﾞﾗｲﾌﾞﾋﾟﾆｵﾝ	1
	051	420655FL0	ｱｲﾄﾞﾙｷﾞｬｰ	3
	052	420655FNB	ｱｲﾄﾞﾙｷﾞｬｰｼｬﾌﾄ CP	3
	053	130111002	ﾍﾞｱﾘﾝｸﾞ 6301Z	6
	054	130301037	ｽﾅｯﾌﾟﾘﾝｸﾞ H-37	6
	055	420655FU0	ｱｲﾄﾞﾙｷﾞｬﾌﾚｰﾑ (ｼﾝ)	1
	056	130802053	ｱｲﾄﾞﾙｷﾞｬｾｯﾄﾘﾝｸﾞ	1
	057	420645GAB	ｷﾞｬﾌﾚｰﾑﾎﾞｰﾙﾎﾙﾀﾞｰ CP	2
	058	420645FY0	ｷﾞｬｰﾌﾚｰﾑｲﾝﾅｰﾚｰｽ S	1
	059	420655FGA	ｷﾞｬｹｰｽCP (1)	1
	A	420655FG0	ｷﾞｬｹｰｽ	1
	B	420655GH1	ｲﾝﾀｰﾅﾙｷﾞｬｰ	1

※	品番	部品ｺｰﾄﾞ	部品名	要数
	C	130305145	ｻｰｸﾘｯﾌﾟ AR-145 (SB-145)	1
	D	420645FA0	ｸﾞﾘｰｽﾌﾟﾗｸﾞ	1
	E	131101012	Oﾘﾝｸﾞ P-12	1
	060	420645GB0	ﾍﾞｱﾘﾝｸﾞﾎﾞｯｸｽ	1
	061	130107002	ﾍﾞｱﾘﾝｸﾞ 6201	1
	062	131708021	ﾛｯｶｸｱﾅｯｷﾎﾞﾙﾄ M8X21X11(ﾄｸ)	4
	063	134905026	ﾍﾞｱﾘﾝｸﾞｷｬｯﾌﾟ	1
	066	420655GL0	ﾛｰﾄﾞ ｷﾞｬ	1
	067	420645FZ0	ｷﾞｬｰﾌﾚｰﾑｲﾝﾅｰﾚｰｽ L	1
	068	420655GD0	ｽﾙｰﾎﾞﾙﾄ L 3/8X49	8
	069	420655GF0	ｽﾙｰﾎﾞﾙﾄS W3/8X37.5	4
	070	134411010	ﾛｯｶｸﾅｯﾄ W3/8 16ﾔﾏ	12
	071	131303024	ｽﾌﾟﾘﾝｸﾞﾜｯｼｬｰ W3/8	12
	072	136102051	ｷﾞｬｹｰｽﾊﾟｯｷﾝ	1
	081	420656HM0	ﾛｰﾄﾞｼｰﾌﾞ	1
	082	138112065	ﾁｴﾝ 11.2MM X 6.5M (ISO)	0
	083	420656YG0	ﾁｴｰﾝｾﾊﾟﾚｰﾀ	1
	084	420655YJ0	ﾁｴｰﾝｾﾊﾟﾚｰﾀﾋﾟﾝ	1
	085	420655GSB	ﾐﾄﾞﾙﾌﾟﾚｰﾄ CP	1
	A	420655GS0	ﾐﾄﾞﾙﾌﾟﾚｰﾄ M	1
	B	420655GX0	ﾐﾄﾞﾙﾌﾟﾚｰﾄ G	1
	C	420655HY0	ﾁｴｰﾝ ｶﾞｲﾄﾞ L	1
	D	420655HX0	ﾁｴｰﾝ ｶﾞｲﾄﾞ S	1
	E	420655HD0	ﾐﾄﾞﾙﾌﾟﾚｰﾄ ｾｯﾄ ﾋﾟﾝ	4
	086	420655HR0	ﾁｴｰﾝｾｯﾄﾌﾟﾚｰﾄ	2
	087	420655HS0	ﾁｴｰﾝｾｯﾄﾌﾟﾚｰﾄｼｬﾌﾄ	1
	088	420655HT0	ﾁｴｰﾝ ｾｯﾄ ﾘﾝｸﾞ	1
	089	420655YW1	CHｾｯﾄｽﾋﾟﾝﾄﾞﾙ(ﾈｼﾞ)	1
	090	134501012	Uﾅｯﾄ M12	1
	101	420655PAK	ﾌｯｸ CP	1
	A	420655PAJ	ﾌｯｸ (ﾄﾒｶﾞﾈｯｷ)	1
	A	420655PF1	ﾌｯｸ	1
	B	420655L30	ﾌｯｸｾﾌﾃｲｸﾛｰ(ｽﾃﾝﾚｽ)	1
	C	130802046	ﾌｯｸｽﾌﾟﾘﾝｸﾞ	1
	D	131704028	ﾛｯｶｸｱﾅｯｷﾎﾞﾙﾄ M4X28	1
	E	134501004	Uﾅｯﾄ M4	1
	B	420655PG0	ﾌｯｸｴﾝﾄﾞﾋﾟｰｽ	1
	C	133208035	ﾏﾙﾋﾞﾖｳ 8X35	2
	102	420655QU0	ｱﾝﾊﾟｰﾌｯｸｼｬﾌﾄ	1
	105	420655PAK	ﾌｯｸ CP	1
	A	420655PAJ	ﾌｯｸ (ﾄﾒｶﾞﾈｯｷ)	1
	A	420655PF1	ﾌｯｸ	1
	B	420655L30	ﾌｯｸｾﾌﾃｲｸﾛｰ(ｽﾃﾝﾚｽ)	1
	C	130802046	ﾌｯｸｽﾌﾟﾘﾝｸﾞ	1
	D	131704028	ﾛｯｶｸｱﾅｯｷﾎﾞﾙﾄ M4X28	1
	E	134501004	Uﾅｯﾄ M4	1
	B	420655PG0	ﾌｯｸｴﾝﾄﾞﾋﾟｰｽ	1
	C	133208035	ﾏﾙﾋﾞﾖｳ 8X35	2
	106	420655QE0	ｱﾝﾀﾞｰﾌｯｸﾎﾞﾙﾄ	1
	107	134501016	Uﾅｯﾄ M16	1
	108	131307016	ﾋﾗｻﾞｶﾞﾈ M16 ﾐｶﾞｷﾏﾙ	1
	109	420655RA0	ﾌﾘｰﾁｴﾝﾎｲﾙﾌﾚｰﾑ	1
	110	420656RB0	ﾌﾘｰﾁｴﾝﾎｲﾙ	1
	111	420655RE0	ﾌﾘｰﾁｴﾝﾎｲﾙｼｬﾌﾄ	1
	112	130606010	ｽﾌﾟﾘﾝｸﾞﾋﾟﾝ 6X10	1
	113	130708040	ﾜﾘﾋﾟﾝ 8X40	2
	116	420645JF0	ﾁｴｰﾝﾀﾞｳﾝｽﾄｯﾊﾟｰCP	2
	117	131708035	ﾛｯｶｸｱﾅｯｷﾎﾞﾙﾄ M8X 35	2
	118	134401008	ﾛｯｶｸﾅｯﾄ M8(ｸﾛ)	2
	119	131301008	ｽﾌﾟﾘﾝｸﾞﾜｯｼｬｰ M 8	2
	120	420655YY0	ﾁｴｰﾝｴﾝﾄﾞｾｯﾄﾎﾞﾙﾄ	1
	121	134401012	ﾛｯｶｸﾅｯﾄ M12	1
	122	131301012	ｽﾌﾟﾘﾝｸﾞﾜｯｼｬｰ M12	1
	124	130802081	Sｶﾞﾀﾜｲﾔ (ｼﾖｳ)	2
	125	138001015	ｴｱﾁｴﾝﾌﾟﾛｯｸ ﾁｴﾝｼﾞｺｰﾄﾞ 1.5M	2
	126	136602625	ｸﾞﾘｯﾌﾟ(W)	1
	127	136602626	ｸﾞﾘｯﾌﾟ(R)	1
	128	136602627	ﾊﾝﾄﾞﾙ	1
	131	134800101	5/8 ﾎｰｽｽﾃｰﾑ	1
	132	135600101	5/8 ﾎｰｽﾅｯﾄ	1

※	品番	部品ｺｰﾄﾞ	部品名	要数

TC-5000C2

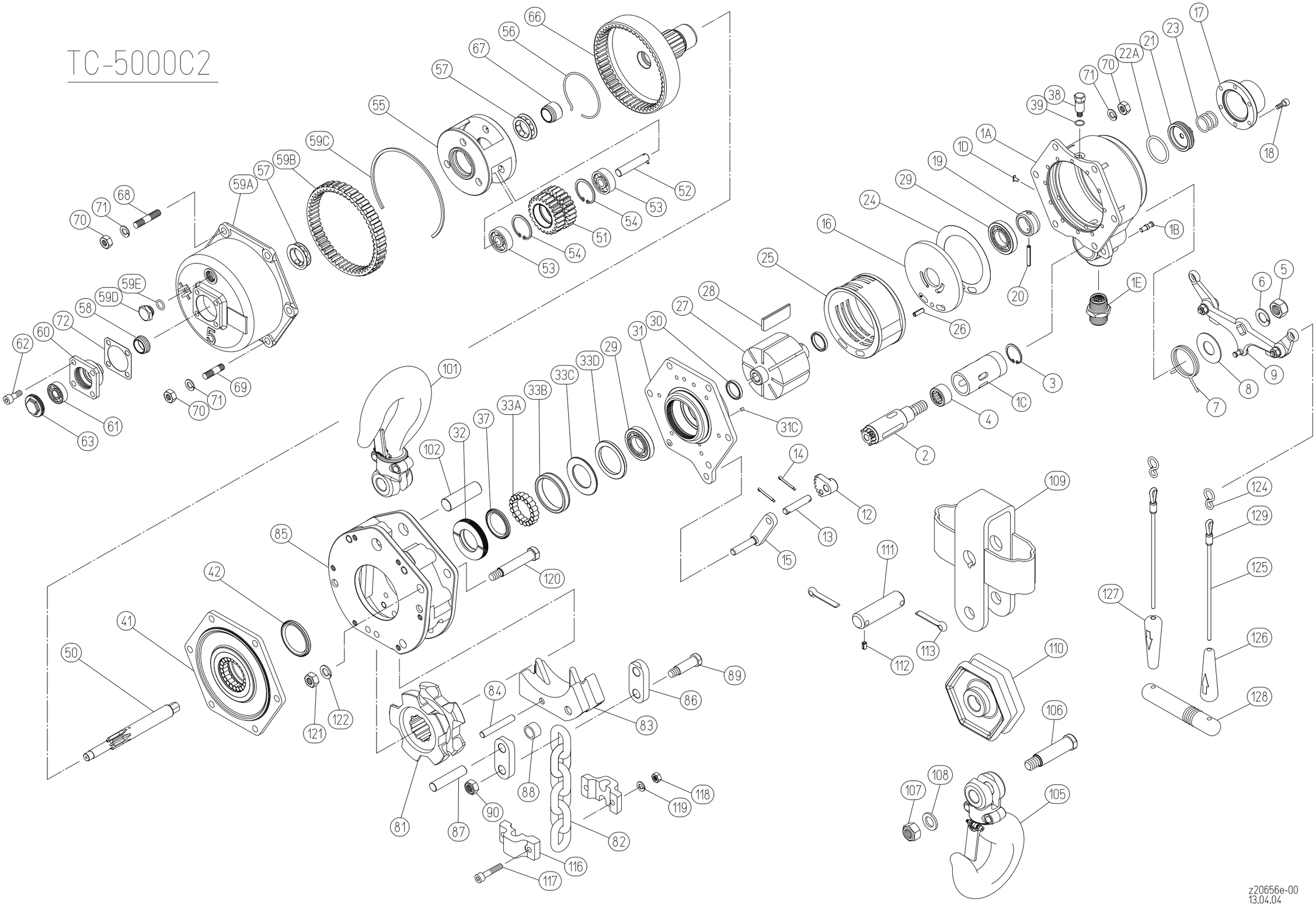

z20656e-00
13.04.04